FICHE TECHNIQUE

SPOT TUNNEL LED - 160W - 5500°K

REF : 9012

Ref. 9012

Produit : Spot tunnel Led

Finition : Gris

Puissance absorbée : 160W

Dimmable : Non

Lumens : 11280 Lm

Température couleur : 5500°K

Taille (L x p X H) : 495 x 320 X 214 mm

Emballage : Boite

EAN : 3760173774296

Puissance restituée : 1440W

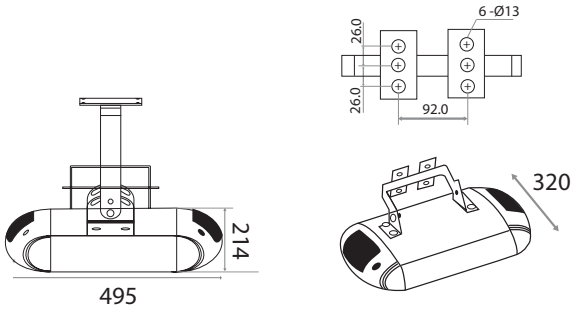

Paramètres Optiques

Efficacité Lumineuse : > 90%
Index Rendu Couleur (IRC) : > 80
Lumens / watt : 70 lm/w

Paramètres Electriques

Classification énergétique : A+

Input Voltage : AC 110~277V

Fréquence : 46~65Hz

Puissance à l'allumage : > 95%

Température et humidité de travail : -40 °C~+50 °C, 10%~90% RH

Allumage : Immédiat

Angle : 120°

Matériaux utilisés : Aluminium

Durée de vie LED : 30,000 Heures

Poids Net : 9.5 Kg

Indice de protection IP : IP67

Garantie professionnelle 5 ans

PLAN D'ÉCLAIRAGE

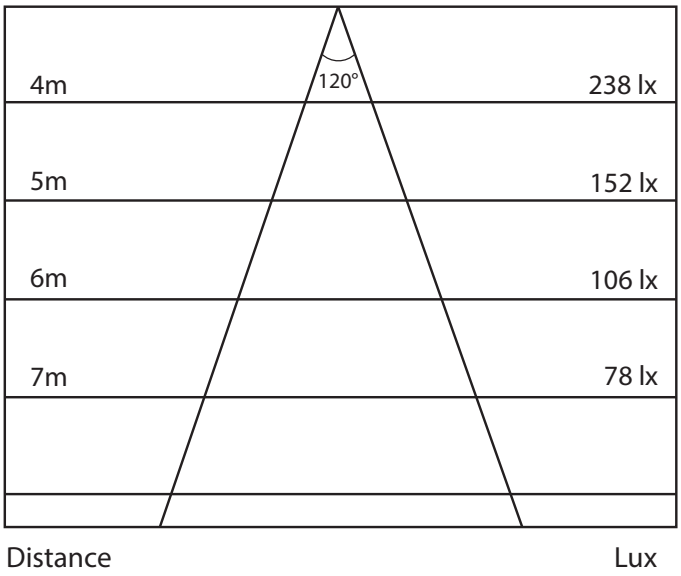

Les produits présentés dans les documents, offres commerciales, catalogues ou fiches techniques sont soumis à modification sans préavis.
Les caractéristiques ne deviennent contractuelles qu'après accord écrit de la direction de MIIDEX.

MIIDEX 4 rue François Arago 31830 Plaisance du Touch - Tél : 05 61 400 100 - Fax : 05 61 99 38 43 - Mail : contact@miidex.com - www.miidex.com