FICHE TECHNIQUE

DOWNLIGHT LED BLANC - Ø220 mm
28W - 3000 LM - 4000°K

REF : 76513

Ref. 76513

Produit : Spot fixe
+ alimentation électronique
Lumens : 3000 Lm
Puissance absorbée : 28W
Puissance restituée : ≈250W
Dimmable : Non
Température couleur : 4000°K
Dimensions (Ø x H) : Ø220 x 63 mm
Diamètre de perçage (Ø) : Ø205 mm
Emballage : Boite
EN 62 471 : Groupe 0
EAN : 3701124420411
UGR<19 en condition normale dont plafond >2.50m

Paramètres Optiques

Efficacité Lumineuse : > 90%
Index Rendu Couleur (IRC) : > 80
Lumens / watt : ≈ 107,14 Lm/w

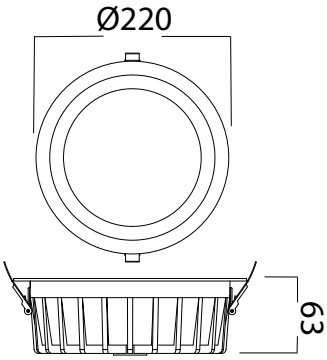

Paramètres Electriques

Classification énergétique : A+
Fréquence : 50~60Hz
Puissance à l'allumage : > 95%
Température et humidité de travail :
-10°C- +45°C/10%-70%
Allumage : Immédiat
Angle : 160°
Matériaux utilisés : Aluminium + PVC
Durée de vie théorique de la LED : 30,000 Heures
ON/OFF > 100 000
Indice de protection IP : IP20
Poids Net : 0,957 Kg

Paramètres Driver

Dimensions : 116 x 43 x 28 mm
Input : 220-240V~50/60Hz 0.24A
Output : 700mA / 25-43VDC / 53VDC Max
PF > 0.95
ta : 45°C
tc : 85°C

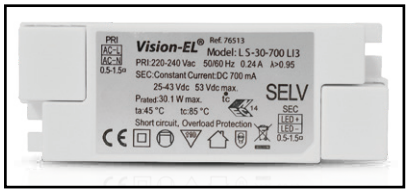

Les normes internationales fixent la tolérance du flux lumineux et de la charge associée à ± 10 %. La température des couleurs est soumise à une tolérance pouvant aller jusqu'à +/-150° Kelvin par rapport à la valeur nominale

Les produits présentés dans les documents, offres commerciales, catalogues ou fiches techniques sont soumis à modification sans préavis.
Les caractéristiques ne deviennent contractuelles qu'après accord écrit de la direction de MIIDEX.

MIIDEX FRANCE - 1 rue Isaac Newton 31830 Plaisance du Touch - Tél : 05 61 400 100 - Fax : 05 61 99 38 43 - Mail : contact@miidex.com - www.miidex.com